THIS DRAWING IS UNPUBLISHED.
VERTRAULICHE UNVEROEFFENTLICHTE ZEICHNUNG
RELEASED FOR PUBLICATION ,1997
FREI FUER VEROEFFENTLICHUNG
© COPYRIGHT 1997 BY AMP INCORPORATED. ALL RIGHTS RESERVED.
ALLE REICHTE VORBEHALTEN.

MATED WITH: / PASSEND ZU: HB.24

LOC	DIST	REVISIONS / AENDERUNGEN				
AI	–	P	LTR	DESCRIPTION / BESCHREIBUNG	DATE	DWN	APVD
PROJECT NR.: –			A3	RELEASED AS PER ECR-06-009596	20.04.2006	PB	ST

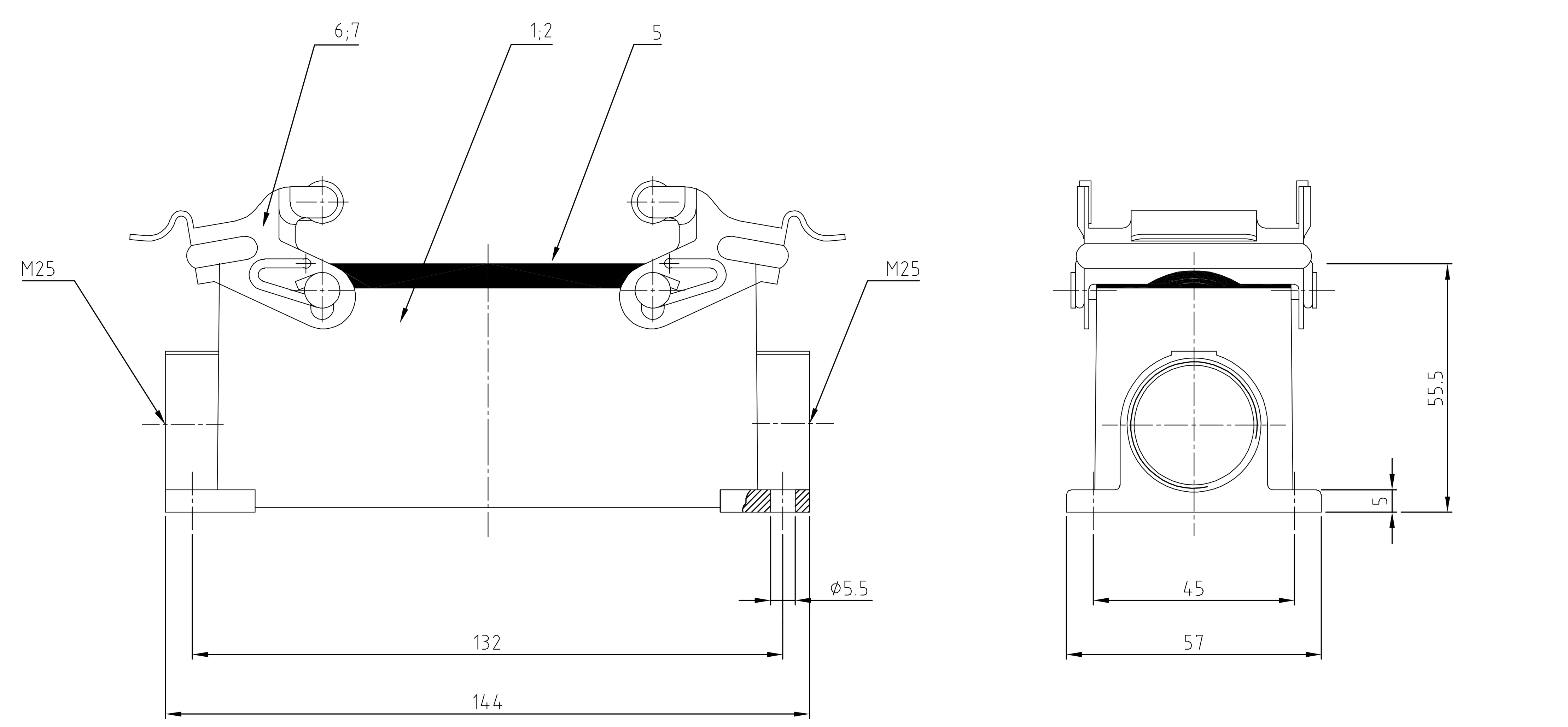

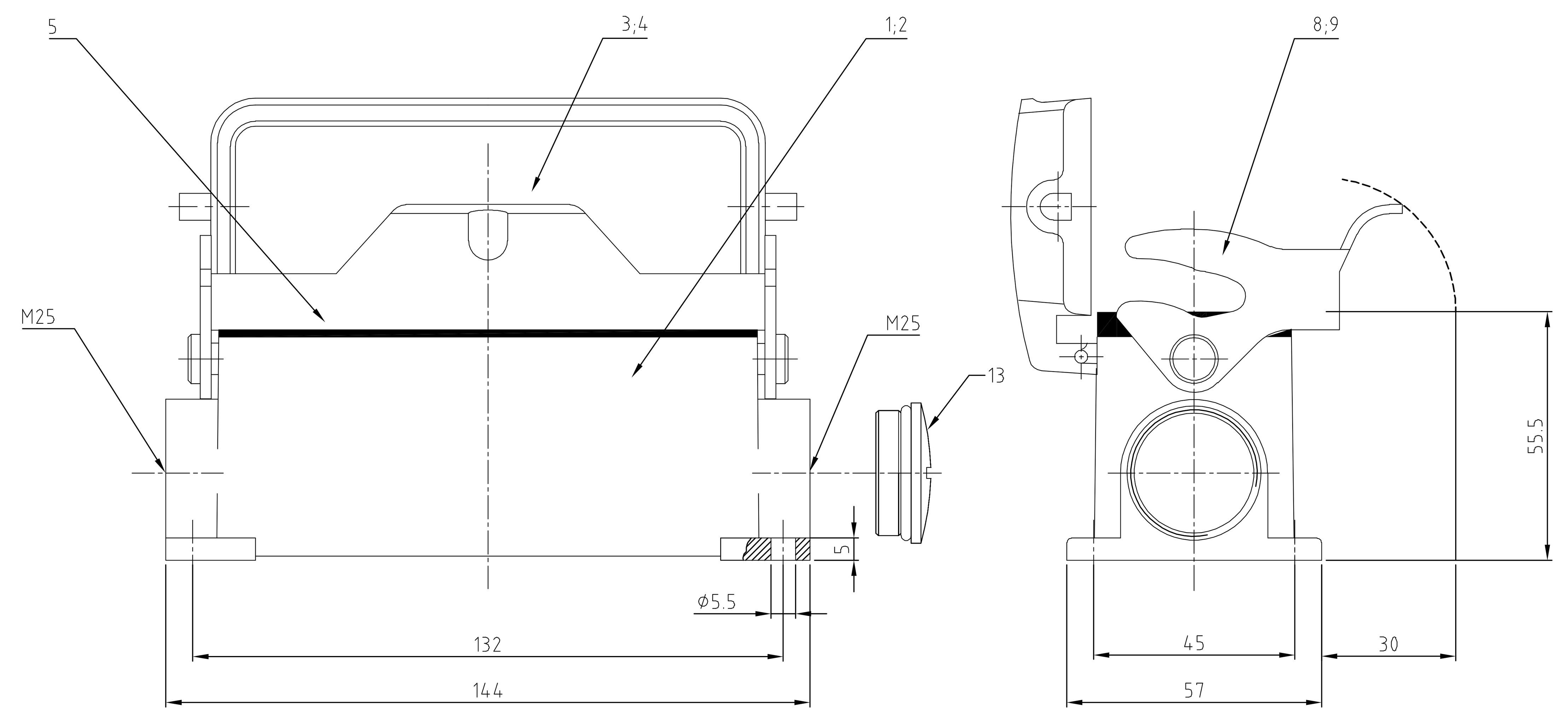

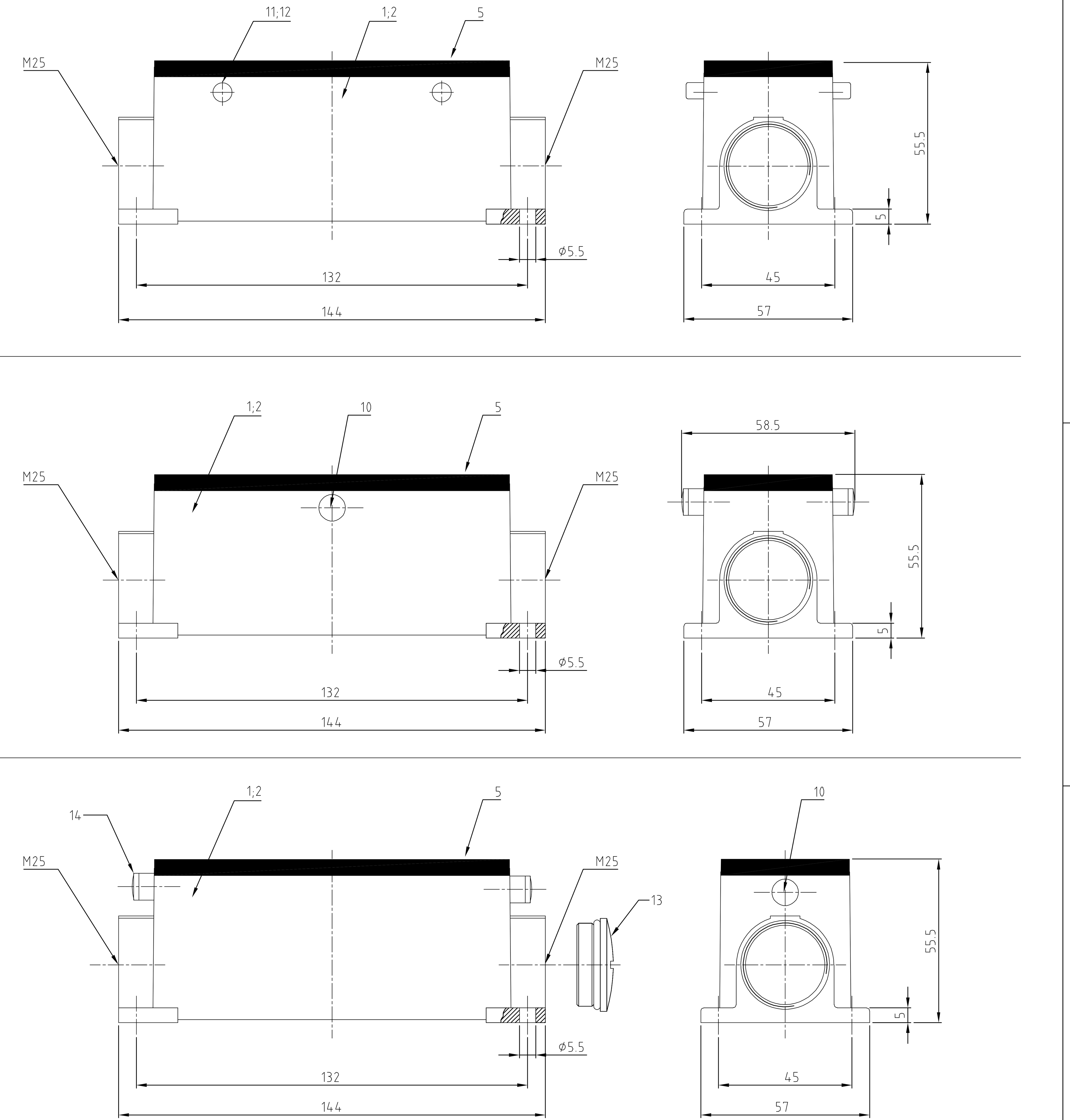

Notes,

1. △1 Material: Housing: aluminium diecasting alloy
   Seals: Neoprene
2. △2 Surface: Varnisch- grey
   - aluminium oxid + Varnisch black
3. △3 Varnisch on the inside not necessarily
4. △4 Blanking Piece :
   Always in combination with M5 Threaded Clip bolt.

Bemerkungen,

1. △1 Material: Gehäuse: Alu-Druckguß-Legierung
   Dichtung: Neoprene
2. △2 Oberfläche: Lackierung - grau
   - Aluminium-oxid-Schicht + Lackierung schwarz
3. △3 Lackierung im Gehäuse ist nicht notwendig

1-3	1-2	1-1	1-0	0-8	0-4	0-7	0-3	0-6	0-2	0-5	0-1	DESCRIPTION / BENENNUNG	MATERIAL △1	SURFACE / OBERFLÄCHE △2	COLOR / FARBE △2	ITEM NO. POS.	REMARKS / BEMERKUNGEN
1												LB-Bügelbolzen	Stahl	verzinkt	-	14	M5
1	1											Blanking Piece with Seal	Stahl/steel	-	blau/blue	13	M25 △4
										4		VS-Bügelbolzen	Stahl	verzinkt	-	12	
											4	VS-Bügelbolzen	V2A	-	-	11	
			2									ZB-Bügelbolzen	Stahl	verzinkt	-	10	
1						1		1				LB-Bügel	V2A	-	-	9	
1							1		1			LB-Bügel	Stahl	verzinkt	-	8	
				2								VS-Bügel	V2A	-	-	7	
		2			2							VS-Bügel	Stahl	verzinkt	-	6	
1	1	1	1	1	1	1	1	1	1	1	1	Profildichtung	Neoprene	-	black/schwarz	5	
								1		1		Deckel	aluminium/ALU	aluminium oxid	black/schwarz	4	
1									1		1	Deckel	aluminium/ALU	-	grey/grau	3	
				1		1		1		1		Sockelgehäuse HB.24	aluminium/ALU	aluminium oxid	black/schwarz	2	
1	1	1	1		1		1		1		1	Sockelgehäuse HB.24	aluminium/ALU	-	grey/grau	1	
HB.24.SGD-LB.2.M25.Z+BS	HB.24.SG-LB.2.M25.Z+BS	HB.24.SG-VS.2.M25.Z.KM	HB-Z.24.SG-ZVGR.2.M25.G	HB-K.24.SG-VS.2.M25.G	HB.24.SG-VS.2.M25.G	HB-K.24.SG-LB.2.M25.G	HB.24.SG-LB.2.M25.G	HB-K.24.SGD-LB.2.M25.G	HB.24.SGD-LB.2.M25.G	HB-K.24.SGD.2.M25.G	HB.24.SGD.2.M25.G	ORDERING TEXT / BESTELLTEXT					

THIS DRAWING IS A CONTROLLED DOCUMENT FOR AMP INCORPORATED. IT IS SUBJECT TO CHANGE AND THE CONTROLLING ENGINEERING ORGANIZATION SHOULD BE CONTACTED FOR THE LATEST REVISION.
DIESES ZEICHNUNGSDOKUMENT WIRD DURCH AMP INCORPORATED KONTROLLIERT. AENDERUNGEN, DIE DEM TECHNISCHEN FORTSCHRITT DIENEN, SIND VORBEHALTEN. DEN JEWEILS LETZTGUELTIGEN AENDERUNGSSTAND ERFAHREN SIE AUF ANFRAGE.

DIMENSIONS: / DIMENSIONEN: mm

TOLERANCES UNLESS OTHERWISE SPECIFIED: / ALLGEMEINTOLERANZEN
n. ISO 8015
n. ISO 2768 – mH -E
n. DIN 16901 – 140
0 PLC #-
1 PLC #-
2 PLC #-
3 PLC #-
ANGLES / WINKEL #-

MATERIAL △1
FINISH / OBERFLAECHE/FARBE △2

DWN	Schneider 08.08.01
CHK	Schnurpfeil 08.08.01
APVD	–
PRODUCT SPEC / PRODUKTSPEZ.	108-74001, 74003
APPLICATION SPEC / VERARBEITUNGSSPEZ.	114-74001, 74004
WEIGHT / GEWICHT	–

AMP HTS Elektrotechnik
53819 Neunkirchen, Germany

NAME: Surface mounted housing side entry
Sockelgehäuse HB.24.M25.G

SIZE	CAGE CODE	DRAWING NO / ZEICHNUNGS-NR.	RESTRICTED TO / NUR FUER
A1	00779	C-1106464	–

CUSTOMER DRAWING / KUNDENZEICHNUNG — MASSSTAB 1:1 — BLATT 1 OF / VON 1 — REV A3